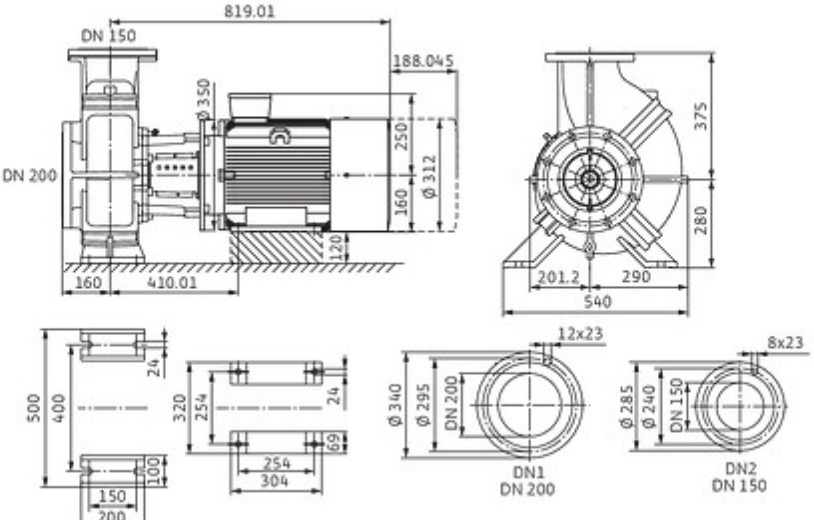
819.01
DN 150
188.045
350
250
DN 200
160
Ø 312
120
160
410.01
375
280
201.2
290
540
500
400
24
320
254
24
69
100
150
200
254
304
12x23
Ø 340
Ø 295
DN 200
DN1
DN 200
8x23
Ø 285
Ø 240
DN 150
DN2
DN 150